Podatkovni list proizvoda

ID. **ML-LPRB4000K6WA2N**

Okrugli ugradbeni LED panel 6W 4000K 560 lm IP20

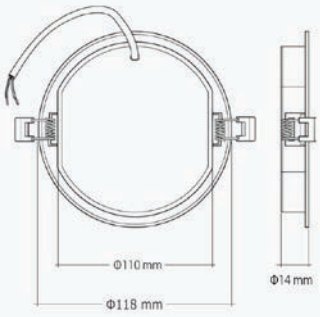

Specifikacija proizvoda

LED Panel 6W 4000K moderan je ugradbeni LED panel namijenjen za spuštene stropove u stambenim i poslovnim prostorima. Zahvaljujući integriranom SMD LED izvoru snage 6 W, razvija 540 lumena neutralno bijele svjetlosti 4000 K, pružajući ravnomjerno i ugodno osvjetljenje bez odsjaja. Tanka konstrukcija od svega 14 mm, jednostavna montaža pomoću opružnih kopči i dug radni vijek od 30.000 sati čine ga izvrsnim izborom za hodnike, kuhinje, kupaonice (izvan zona vlage), urede i trgovine.
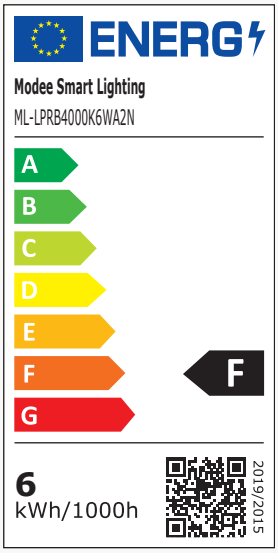
ID Proizvoda:	ML-LPRB4000K6WA2N
Nazivna snaga:	6W
Ekvivalent standardne žarulje:	36W
Radni napon:	AC 220 - 240 V
Nazivni svjetlosni tok:	560 lm
Svjetlosni učinak:	90 lm/W
Boja svjetlosti:	4000K
Boja tijela panela:	Bijela
Kut snopa osvjetljenja:	120°
Dimabilno:	Ne
Prosječni vijek trajanja:	25 000 sati
Montaža:	Ugradna
Dimenzije proizvoda:	Ø 118 x 14 mm
Ugradne dimenzije proizvoda:	Ø 110mm
Materijal:	Aluminij / Akril
Zaštita:	IP 20
Jamstveni rok	2 godine