

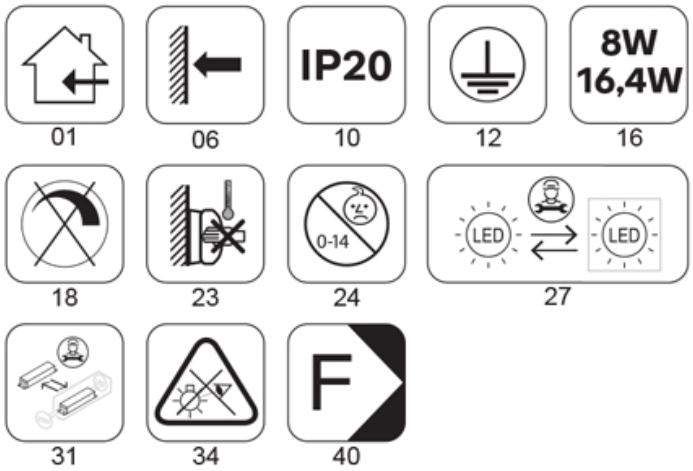
01
06
IP20
10
12
8W
16,4W
16
18
23
0-14
24
LED
LED
27
31
34
F
40

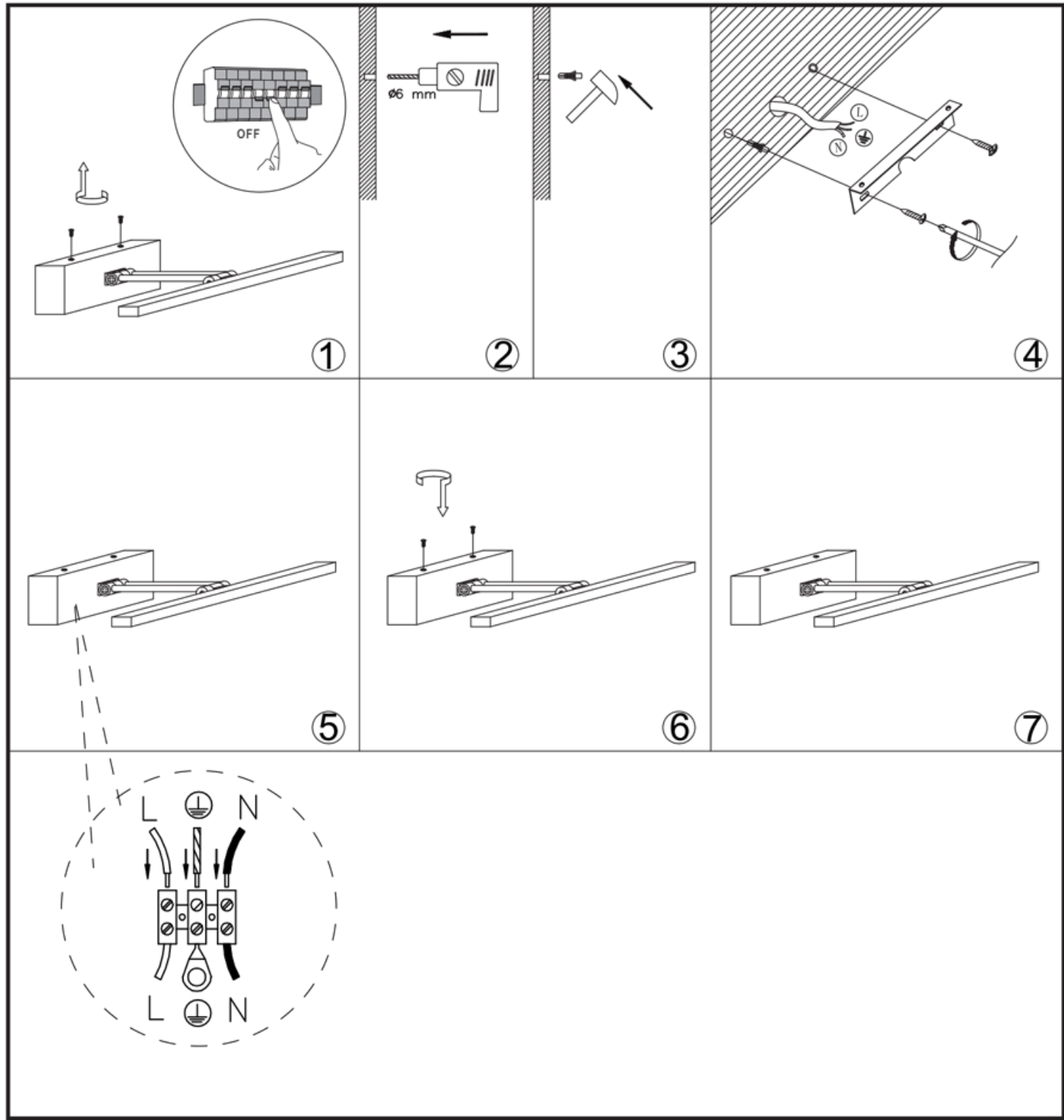
OFF
ø6 mm
1
2
3
4
5
6
7
L
N
L
N



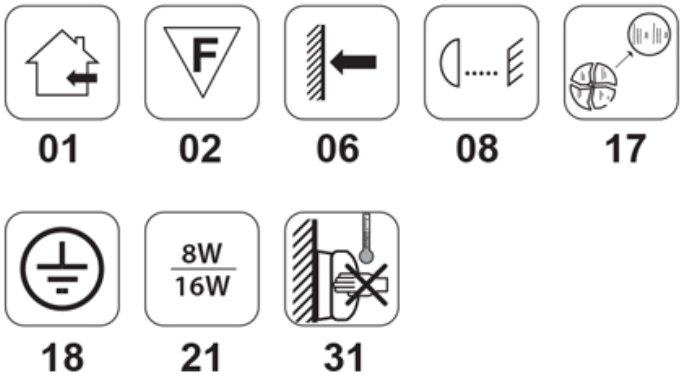

1

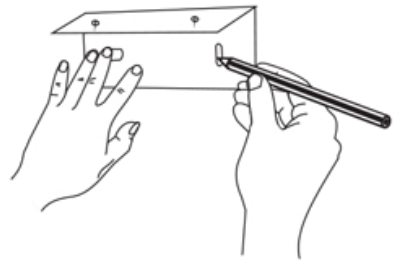

2

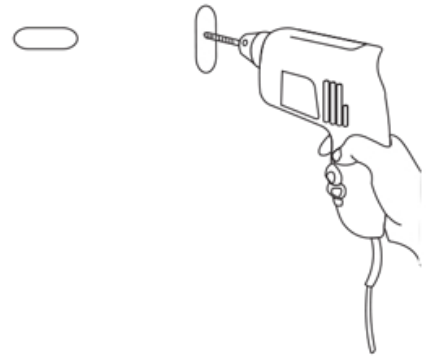

3

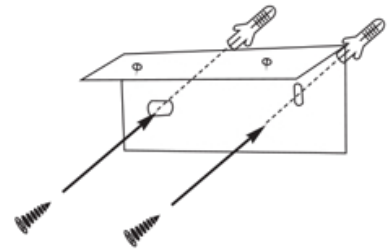

4

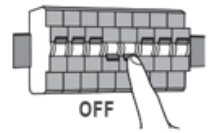

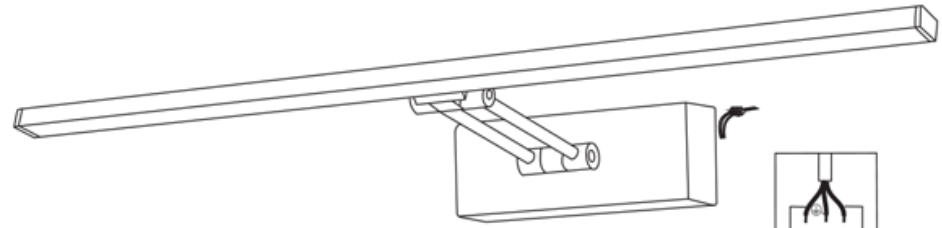



N Albastru - Blue - Blu = Nul - Neutral - Neutro

Galben/Verde - Yellow/Green - Giallo/Verde = Împamântare - Ground - Terra

L Maro - Brown - Marrone = Fază - Phase - Fase

5

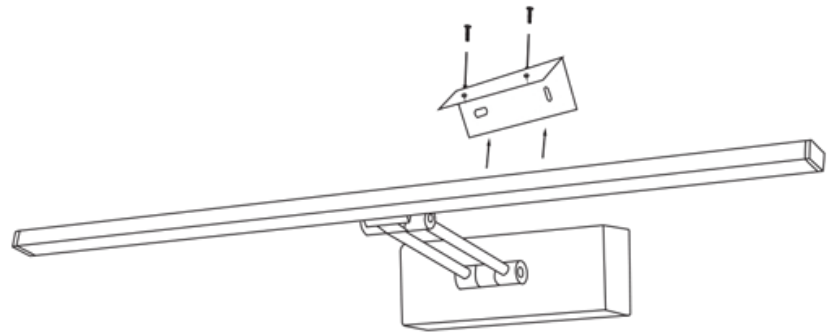

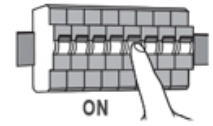

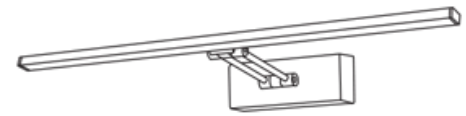

01-451/452

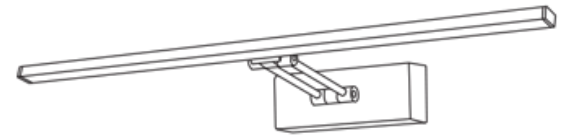

01-453/454