Podatkovni list proizvoda

ID. FL15865

LED reflektor 30W 3000lm IP65



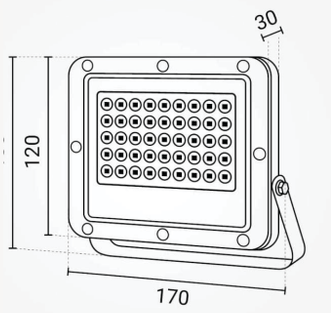

Specifikacija proizvoda

Komercijalni LED reflektor nazivne snage 30W. Generira 3000 lm što je ekvivalent 217W standardne svjetlosti. Reflektori su dostupni 3000K, 4000K i 6000K. IP65 zaštita omogućava zaštitu od vlage i direktnog prskanja i pogodan je za ugradnju u vanjske prostore i prostore visoke vlažnosti. Duljina priključnog kabela iznosi 15 cm.

ID Proizvoda:	FL15865
Nazivna snaga:	30W
Radni napon:	AC 220 - 240V
Nazivni svjetlosni tok:	3000lm
Snaga standardne žarulje:	217W
Boja svjetlosti:	3000K - 4000K - 6000K
Boja tjela reflektora:	Bijela
Kut snopa osvjetljenja:	120°
Prosječni vijek trajanja:	25 000 sati
Radna temperatura:	-20°/+40°C
Dimabilno:	Ne
Dimenzije:	170 x 120 x 30 mm
Materijal:	Aluminij/Staklo
Zaštita:	IP 65
Jamstveni rok:	24 mjeseca

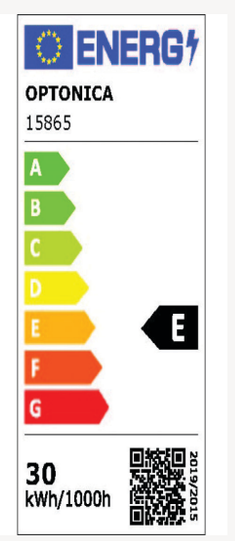

IDEAL LED RASVJETA | Ured. Fišerova 1, 10 000 Zagreb, Hrvatska | Tel. 385 1 55 85 427 | Pon-Pet: 09.00-15.00
www.led.rasvjeta.online | info@led-rasvjeta.online | www.info@led-zarulje.com | www.led-zarulje.com