Podatkovni list proizvoda

ID. FL5305

LED reflektor 150W 15000lm IP66

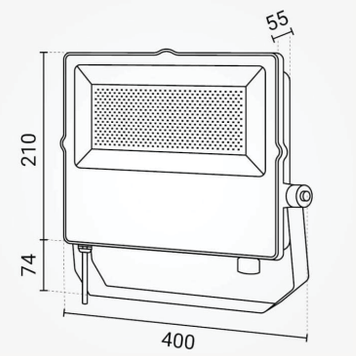



Specifikacija proizvoda

Komercijalni LED reflektor nazivne snage 100W. Generira 15000 lm što je ekvivalent 800W standardne svjetlosti. CCT podesiva boja svetlosti u 3000K, 4000K i 6000K. IP65 zaštita omogućava zaštitu od vlage i direktnog prskanja i pogodan je za ugradnju u vanjske prostore i prostore visoke vlažnosti. Duljina priključnog kabela iznosi 280 cm.

ID Proizvoda:	FL5305
Nazivna snaga:	150W
Radni napon:	AC 220 - 240V
Nazivni svjetlosni tok:	15000lm
Snaga standardne žarulje:	800W
Boja svjetlosti:	3000K - 4500K - 6000K
Boja tjela reflektora:	Crna
Kut snopa osvjetljenja:	120°
Prosječni vijek trajanja:	25 000 sati
Radna temperatura:	-20°/+40°C
Dimabilno:	Ne
Dimenzije:	400 x 210 x 55 mm
Materijal:	Aluminij i staklo
Zaštita:	IP 66
Jamstveni rok:	24 mjeseca

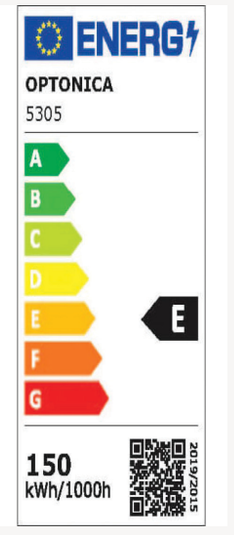

RoHS COMPLIANT

CE