Podatkovni list proizvoda

ID. FL5982

LED reflektor 30W 2700lm IP65



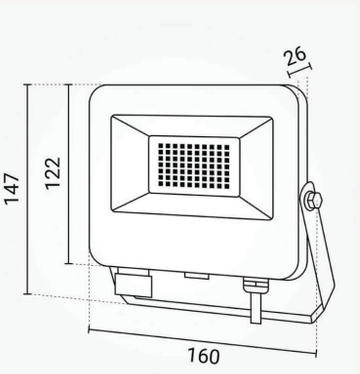

Specifikacija proizvoda

Komercijalni LED reflektor nazivne snage 30W. Generira 2700 lm što je ekvivalent 200W standardne svjetlosti. Reflektori su dostupni u 3000K, 4000K i 6000K. IP65 zaštita omogućava zaštitu od vlage i direktnog prskanja i pogodan je za ugradnju u vanjske prostore i prostore visoke vlažnosti. Duljina priključnog kabela iznosi 15 cm.

ID Proizvoda:	FL5982
Nazivna snaga:	30W
Radni napon:	AC 220 - 240V
Nazivni svjetlosni tok:	2700lm
Snaga standardne žarulje:	200W
Boja svjetlosti:	3000K - 4500K - 6000K
Boja tjela reflektora:	Crna i bijela
Kut snopa osvjetljenja:	120°
Prosječni vijek trajanja:	25 000 sati
Radna temperatura:	-20°/+40°C
Dimabilno:	Ne
Dimenzije:	160 x 147 x 26 mm
Materijal:	Aluminij i staklo
Zaštita:	IP 65
Jamstveni rok:	24 mjeseca

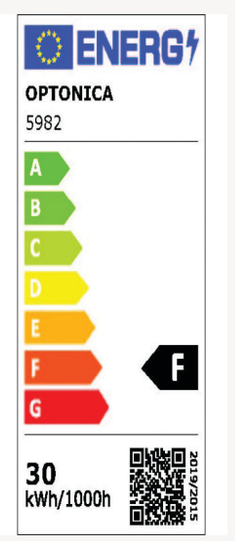

IDEAL LED RASVJETA | Ured. Fišerova 1, 10 000 Zagreb, Hrvatska | Tel. 385 1 55 85 427 | Pon-Pet: 09.00-15.00
www.led.rasvjeta.online | info@led-rasvjeta.online | www.info@led-zarulje.com | www.led-zarulje.com